Nexo

Ref. 7327642..0

Waschtisch mit Hahnloch und Überlauf

Beckenposition: In der Mitte
Einbauart: Wandhängend
Form: Rund
Hahnloch: 1 Hahnloch In der Mitte
Material: Keramik

Farben und Oberflächen

So erhalten Sie die Art.-Nr.
Bitte ersetzen Sie die ... durch den Farb- oder Oberflächencode

00 Weiß

Maße

Breite: 550 mm.
Tiefe: 440 mm.
Höhe: 190 mm.

Technische Zeichnungen

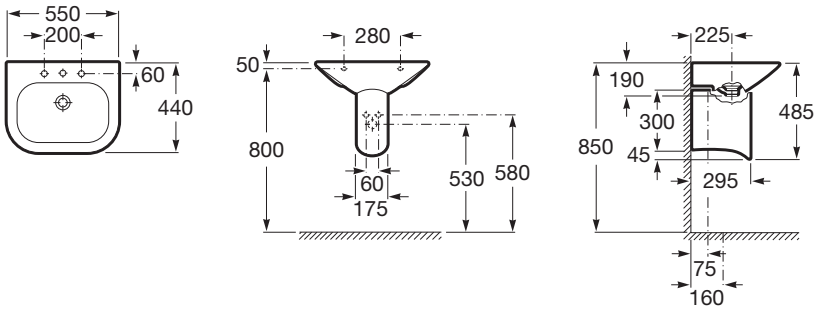

Die Badkollektion Nexo kombiniert zwei scheinbar gegensätzliche Konzepte: Die Kollektion soll für jeden zugänglich sein und rückt daher Design und Erschwinglichkeit in den Vordergrund. Kompakte, kleine und schön geformte Produkte, die speziell für kleine Räume entwickelt wurden, verleihen der Kollektion einen Hauch von Moderne.

Entworfen von
Antonio Bullo

Er hat vier Goldmedaillen beim Internationalen Keramikwettbewerb in Faenza erhalten und wurde mit zwei Design Plus Auszeichnungen auf der ISH in Frankfurt geehrt. Für Bullo müssen die Produkte den Firmengeist widerspiegeln und zugleich einen großen Bezug zu den Zielmärkten aufweisen.

© Copyright 2018, Roca Sanitario, S.A. - All rights reserved

Nexo

Ref. 7327642..0

© Copyright 2018, Roca Sanitario, S.A. - All rights reserved